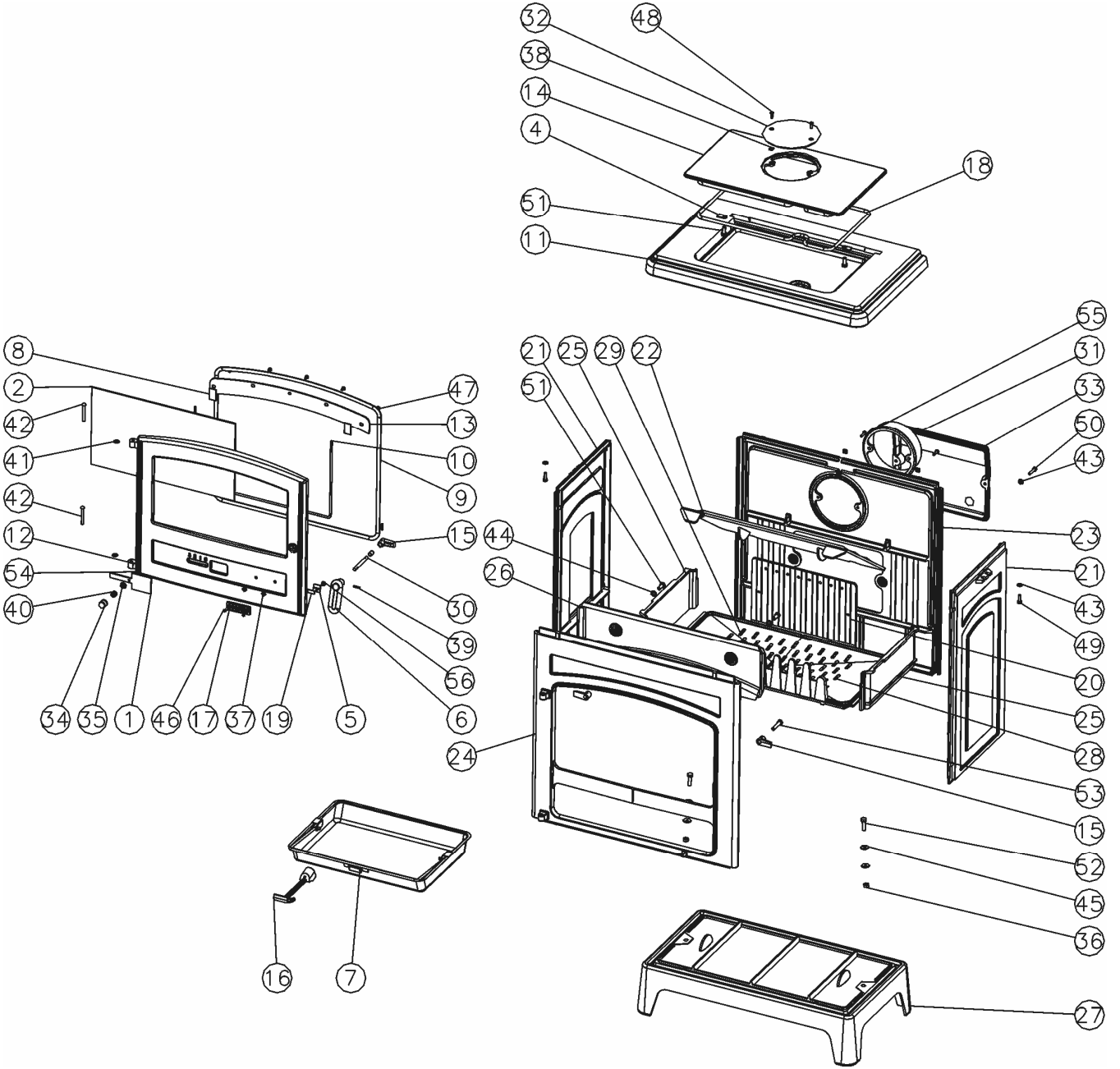
32
48
38
14
4
18
51
11
8
2
42
41
42
12
54
40
47
13
10
9
15
30
39
56
6
34
35
1
46
17
37
19
5
24
21
25
29
22
51
44
26
55
31
33
50
43
23
21
43
49
20
25
28
53
15
52
45
36
16
7
27